●製品の仕様、付属品およびデザインは予告なく変更する場合があります。記載内容は 2023 年 10 月現在のものです。

ネットワークカメラ　WV-X35302-F2LM, WV-S35302-F2L, WV-S32302-F2L WV-S35302-F2L1, WV-S32302-F2L1

■ 概要

●本機は、ネットワーク用の 10BASE-T／100BASE-TX 端子（ネットワーク端子）を装備したドームタイプの監視用カメラです。

	2MP モデル（i-PRO ホワイト）	2MP モデル（ブラック）
屋外・車載モデル※	WV-X35302-F2LM	―
屋外モデル※	WV-S35302-F2L	WV-S35302-F2L1
屋内モデル	WV-S32302-F2L	WV-S32302-F2L1

※直射日光が当たらない場所でお使いください。

【主な機能】

1. コンパクトな筐体

・コンパクトで狭い場所への設置に適した筐体を採用（コンパクトボディーに IR LED を搭載し、暗闇での撮影も可能にしました。）

2. ネットワークカメラ本体に AI 機能を搭載

・本機は AI 機能を実現する専用の AI プロセッサーを内蔵し、カメラがとらえる画像や音声の分析・解析をカメラ内部で実施することによって、システム全体の処理負荷を軽減できます。
・本機は AI プロセッサーを活用する機能拡張ソフトウェアをインストールできる構造を持っています。
2MP モデルは 2 つインストール可能です。
2MP モデルは機能拡張ソフトウェアを 2 つ同時に動作できます。
・弊社は、機能拡張ソフトウェアとして「AI-VMD」「AI プライバシーガード」「人物属性アプリ」「車両属性アプリ」「AI マスク未着用検知」「混雑検知アプリ」「状態変化検知アプリ」を提供します。
・同時にソフトウェア開発キット（i-PRO Camera SDK）の提供も行い、サードパーティによるアプリケーション開発を可能にしました。
・機能拡張ソフトウェア※1 を組み合わせることにより、解析結果のメタ情報を使用して、記録映像の検索を効率的に行うことが可能です。
また予め登録された顔画像と照合することで顔照合アラームを発生させることができます。

3. AI 処理による物体検知と連携させた弊社独自のスマートコーディング技術※2 を搭載し、更なる低ビットレート高画質ストリームを実現

・AI 処理による物体検知と連携することで、物体検知領域、非検知領域の圧縮率を制御し、従来のスマートコーディング技術と比べデータ量を最大 50%※3 削減できます。
・顔、人、車を低圧縮に、それ以外の領域を高圧縮に制御することで、見たい部分の画質を保持したまま、データ量を削減します。

4. AI 処理による物体検知と連携させた、弊社独自のインテリジェントオート（iA）機能により、逆光の人物などの視認性をさらに向上

・AI 処理の結果に応じてシャッタースピード、絞り、ゲイン等を最適化する iA 機能とスーパーダイナミック機能により、移動する人や車の輪郭、ヘッドライトに照らされて光っているナンバープレートの識別を可能にしました。

5. 設置時間短縮を可能にする機構

・設置前のキッティング時に、カメラを梱包箱から出さずに設定できる「簡単キッティング梱包」対応

6. IR LED 搭載

・IR LED を搭載し、照度 0 lux 環境下でも 15 m 先の対象物を撮影できます。

7. 低照度での色付き、よりブレを抑えたノイズリダクション

・低照度時の色付きをできる限り残すことで、物体の視認性を向上しました。

・AI 人物検知と連携したエリア別ノイズリダクション制御を導入し、移動時のブレの抑圧と人物以外のノイズリダクションを強化し、S/N を改善しました。

8. MicroSD スロットを搭載

・アラーム発生時やスケジュール設定、ウェブブラウザー画面からの手動操作で、SD メモリーカードに H.265 動画を保存できます（ダウンロード可能）。

9. 画像解析機能の一部を標準搭載

・画像解析機能のうち、利用頻度の高い「動作検知（Video Motion Detection）」と「妨害検知機能」を標準搭載しています。

10. IK10※4（IEC 62262）適合の高い耐衝撃性を実現

・屋外・屋内モデル共に設置で要求される衝撃に強い本体を実現しています。

11. IP66※5、Type 4X（UL50E）※6 適合、NEMA 4X※7 準拠の高い防じん性と防水性を確保＜屋外モデル＞

・現場でのカメラ本体部の防水工事が不要です（ケーブルの接続部分は防水処理が必要です）。

12. 最高レベルのサイバーセキュリティを実現

・FIPS 140-2 level3 認定されたハードウェアを搭載して実現しています。

※1 「AI-VMD」「顔アプリ」「人物属性アプリ」「車両属性識別アプリ」及び、音検知機能

※2 被写体の動きが無い領域の圧縮率を上げ、被写体の動きに応じてリフレッシュ間隔およびフレームレートを最適化することにより大幅に帯域削減最適化することにより大幅に帯域削減する技術。

※3 圧縮効果は録画条件や撮影環境により異なります。本効果が得られるのは配信モードが可変ビットレートの場合のみです。

※4 IK10：国際電気標準会議（IEC）で規定されている、耐衝撃性に関する規格で衝撃のランクを示します。

※5 IP66：外来固形物に対して「耐じん形（6）」、水に対して「暴噴流（6）」の保護がなされていることを示します（IEC60529／JIS C 0920）。

※6 Type 4X（UL50E）：UL の防水規格で 4X は等級を示します。

※7 NEMA：National Electrical Manufacturers Association（米国）が制定している防じん・防水性能規格。

■ 仕様

●基本

電源※1		＜**WV-X35302-F2LM**＞ PoE（IEEE802.3af 準拠 Alternative A） ＜**WV-S35302-F2L、WV-S32302-F2L、WV-S35302-F2L1、WV-S32302-F2L1**＞ PoE（IEEE802.3af 準拠）
消費電力※1		PoE DC 48 V ：180 mA／約8.6 W（クラス0機器）
使用環境		
	使用温度範囲	＜**WV-X35302-F2LM**＞ －40 ℃～＋60 ℃※2（電源投入時：－20 ℃～＋60 ℃） ＜**WV-S35302-F2L、WV-S35302-F2L1**＞ －40 ℃～＋50 ℃（電源投入時：－20 ℃～＋50 ℃） ＜**WV-S32302-F2L、WV-S32302-F2L1**＞ 0 ℃～40 ℃
	使用湿度範囲	＜**WV-X35302-F2LM、WV-S35302-F2L、WV-S35302-F2L1**＞ 10 %～100 %（結露しないこと） ＜**WV-S32302-F2L、WV-S32302-F2L1**＞ 10 %～90 %（結露しないこと）
保存環境		
	保存温度範囲	－30 ℃～＋60 ℃
	保存湿度範囲	10 %～95 %（結露しないこと）
内蔵マイク		無指向性エレクトレットコンデンサマイク
防水性※3 ＜**WV-X35302-F2LM、WV-S35302-F2L、WV-S35302-F2L1**＞		IP66（IEC 60529／JIS C 0920）、Type 4X（UL50E）、NEMA 4X準拠
耐衝撃性		IK10（IEC 62262）
耐風速性 ＜**WV-X35302-F2LM、WV-S35302-F2L、WV-S35302-F2L1**＞		風速40 m/s 以下
車載対応 ＜**WV-X35302-F2LM**＞		EN 50155、JIS E 5006、IEC 62236-3-2、EN 50121-3-2、 IEC 62236-4、EN 50121-4、IEC/EN 61373、JIS E 4031、EN 45545、 EN 50498
寸法		幅：109 mm／高さ：53 mm／奥行：119 mm
質量		＜**WV-X35302-F2LM、WV-S35302-F2L、WV-S35302-F2L1**＞ 約 475 g ＜**WV-S32302-F2L、WV-S32302-F2L1**＞ 約 455 g
仕上げ		**本体**：アルミダイカスト ＜**WV-X35302-F2LM、WV-S35302-F2L、WV-S32302-F2L**＞ i-PROホワイト ＜**WV-S35302-F2L1、WV-S32302-F2L1**＞ ブラック **ドームカバー**：ポリカーボネート樹脂　クリア
その他		いたずら防止構造※4

※1 本機の電源に関する情報については、弊社技術情報ウェブサイト
（https://i-pro.com/products_and_solutions/ja/surveillance/learning-and-support/knowledge-base/technical-information <管理番号：C0106>）を参照してください。
※2 IR LED Lightを常時点灯して使用する場合、使用温度範囲の上限は＋50 ℃です。
※3 取扱説明書に従い設置工事が正しく行われ、かつ適切な防水処理が行われた場合のみ。
※4 設置完了後触ることができるねじが、通常のドライバーで開閉できない構造になっています。

●カメラ部

撮像素子	約1/2.8型 CMOSセンサー
有効画素数	約210万画素
走査面積	5.57 mm（H）×3.13 mm（V）
走査方式	プログレッシブ
最低照度	カラー 0.03 lx（50IRE、F2.1, 最長露光時間：OFF（1/30 s）、AGC：11） 0.0019 lx（50IRE、F2.1, 最長露光時間：最大16/30 s、AGC：11）＊ 白黒 0 lx（50IRE、F2.1, 最長露光時間：OFF（1/30 s）、AGC：11、IR LED点灯時） 0.02 lx（50IRE、F2.1, 最長露光時間：OFF（1/30 s）、AGC：11） 0.0013 lx（50IRE、F2.1, 最長露光時間：最大16/30 s、AGC：11）＊ ＊換算値
インテリジェントオート（iA）	On／Off
スーパーダイナミック※1	On／Off 0 から 31 の範囲でレベル設定が可能
ダイナミックレンジ	最大 144 dB （スーパーダイナミック On、レベル 31）
最大ゲイン	0 から 11 の範囲でレベル設定が可能
暗部補正	0 から 255 の範囲でレベル設定が可能
逆光／強光補正	逆光補正（BLC）／強光補正（HLC）／Off 0 から 31 の範囲でレベル設定が可能 （スーパーダイナミック、インテリジェントオートが Off 時のみ）
霧補正	On／Off 0 から 8 の範囲でレベル設定が可能 （インテリジェントオート、コントラスト自動調整が Off 時のみ）
光量制御モード	ELC／フリッカレス（50 Hz）／フリッカレス（60 Hz）
最長露光時間	**[60 fps モード]** 最大 1/10000 s、最大 1/4000 s、最大 1/2000 s、最大 1/1000 s、最大 1/500 s、最大 1/250 s、最大 1/120 s、最大 1/100 s、最大 2/120 s、最大 1/30 s、最大 2/30 s、最大 4/30 s、最大 6/30 s、最大 10/30 s、最大 16/30 s **[30 fps モード]** 最大 1/10000 s、最大 1/4000 s、最大 1/2000 s、最大 1/1000 s、最大 1/500 s、最大 1/250 s、最大 1/120 s、最大 1/100 s、最大 2/120 s、最大 2/100 s、最大 3/120 s、最大 1/30 s、最大 2/30 s、最大 4/30 s、最大 6/30 s、最大 10/30 s、最大 16/30 s **[50 fps モード]** 最大 1/10000 s、最大 1/4000 s、最大 1/2000 s、最大 1/1000 s、最大 1/500 s、最大 1/250 s、最大 1/100 s、最大 2/100 s、最大 1/25 s、最大 2/25 s、最大 4/25 s、最大 6/25 s、最大 10/25 s、最大 16/25 s **[25 fps/12.5 fps モード]** 最大 1/10000 s、最大 1/4000 s、最大 1/2000 s、最大 1/1000 s、最大 1/500 s、最大 1/250 s、最大 1/100 s、最大 2/100 s、最大 3/100 s、最大 1/25 s、最大 2/25 s、最大 4/25 s、最大 6/25 s、最大 10/25 s、最大 16/25 s
カラー／白黒切換	Off／On（IR Light Off）／On（IR Light On）／Auto1（IR Light Off）／Auto2（IR Light On）／Auto3（SCC）
IR LED Light	High／Middle／Low 最長照射距離：15 m
ホワイトバランス	ATW1／ATW2／AWC
デジタルノイズリダクション	0 から 255 の範囲でレベル設定が可能
プライバシーゾーン	有効／無効 ゾーン設定　最大 8 か所
VIQS	有効／無効 ゾーン設定　最大 8 か所
画面内文字表示	On／Off 最大 40 文字、最大 2 行（アルファベット、漢字、ひらがな、カタカナ、数字、記号）

※1 60 fpsモード／50 fpsモードに設定した場合はスーパーダイナミック機能はOffとなります。

動作検知（VMD）	有効／無効 4 エリア設定可能
妨害検知（SCD）	有効／無効 1 エリア設定可能
音検知	On／Off
AI音識別	銃声、悲鳴、クラクション、ガラスが割れる音から選択可能
画像回転※2※3	0°（Off）／90°／180°（上下反転）／270°
ミラー反転	On／Off

※2 320×180解像度がある場合、「90°」、「270°」の設定はできません。
※3 ［16:9 モード（30 fps モード）］または［16:9 モード（25 fps モード）］をご使用の場合、「90°」、「270°」の設定が可能となります。

●レンズ部

ズーム比	光学ズーム 1 倍 EX光学ズーム 最大 3 倍（画像解像度 640×360 時）
焦点距離（f）	2.4 mm
最大口径比（F）	1：2.1
フォーカス範囲	0.5 m ～ ∞
絞り範囲	F2.1
画角	**［16：9 モード］** 水平：132° 垂直：74° **［4：3 モード］** 水平：99° 垂直：74°
調整角度	水平（PAN）角 ：－45°～＋45° 垂直（TILT）角 ：0°～90° 傾き（YAW）角 ：－90°～＋90°

●ネットワーク部

ネットワーク	＜**WV-X35302-F2LM**＞ 10BASE-T／100BASE-TX、M12コネクター ＜**WV-S35302-F2L、WV-S32302-F2L、WV-S35302-F2L1, WV-S32302-F2L1**＞ 10BASE-T／100BASE-TX、RJ45コネクター
画像解像度 H.265・H.264※1 JPEG（MJPEG）	［**16:9モード（30 fpsモード）**］［**16:9モード（60 fpsモード）**］ ［**16:9モード（25 fpsモード）**］［**16:9モード（50 fpsモード）**］ 1920x1080／1280x720／640x360／320x180 ［**4:3モード（30 fpsモード）**］［**4:3モード（25 fpsモード）**］ 1280x960／VGA／QVGA ［**4:3モード（15 fpsモード）**］［**4:3モード（12.5 fpsモード）**］ 2048x1536※2／1280x960／VGA／QVGA
画像圧縮方式※3 H.265・H.264※1	**配信モード：** 固定ビットレート／可変ビットレート／フレームレート指定／ ベストエフォート配信 **フレームレート：** ［**60 fpsモード**］**60fps* はストリーム1のみ設定可能です。** 1 fps／3 fps／5 fps*／7.5 fps*／10 fps*／60 fps* ［**30 fpsモード**］ 1 fps／3 fps／5 fps*／7.5 fps*／10 fps*／12 fps*／15 fps*／20 fps*／30 fps* ［**15 fpsモード**］ 1 fps／3 fps／5 fps*／7.5 fps*／10 fps*／12 fps*／15 fps* ［**50 fpsモード**］**50fps* はストリーム1のみ設定可能です。** 1 fps／3.1 fps／4.2 fps*／6.25 fps*／8.3 fps*／50 fps* ［**25 fpsモード**］ 1 fps／3.1 fps／4.2 fps*／6.25 fps*／8.3 fps*／12.5 fps*／20 fps*／25 fps* ［**12.5 fpsモード**］ 1 fps／3.1 fps／4.2fps* ／6.25fps*／8.3fps*／12.5fps* （フレームレートは、「ビットレート」に制限されます。「*」付のフレームレートを設定した場合は、設定した値よりもフレームレートが低下することがあります。） **1クライアントあたりのビットレート：** 64 kbps／128 kbps*／256 kbps*／384 kbps*／512 kbps*／768 kbps*／ 1024 kbps*／1536 kbps*／2048 kbps*／3072 kbps*／4096 kbps*／ 6144 kbps*／8192 kbps*／10240 kbps*／12288 kbps*／14336 kbps*／ 16384 kbps*／20480 kbps*／24576 kbps*／ー自由入力ー （＊ビットレートは、「解像度」によって設定可能な範囲が異なります。） **画質：** ● 固定ビットレート、フレームレート指定、ベストエフォート配信の場合： 動き優先／標準／画質優先 ● 可変ビットレートの場合： 0最高画質／1高画質／2／3／4／5標準／6／7／8／9低画質 **配信方式：** ユニキャスト（ポート番号設定：オート）／ユニキャスト（ポート番号設定：マニュアル）／マルチキャスト

※1　H.265／H.264 はどちらかを選択可能です。
※2　超解像度技術を使用した解像度。
※3　独立して 4 ストリームの配信設定が可能です。

JPEG（MJPEG）	**画質選択：**0最高画質／1高画質／2／3／4／5標準／6／7／8／9低画質 （0～9の10段階） **配信方式：**PULL（静止画更新）／PUSH（MJPEG） **画像更新速度：** **[60 fps モード]** 0.1 fps／0.2 fps／0.33 fps／0.5 fps／1 fps／2 fps／3 fps／5 fps／6 fps／10 fps／12 fps／15 fps／30 fps **[30 fps モード]** 0.1 fps／0.2 fps／0.33 fps／0.5 fps／1 fps／2 fps／3 fps／5 fps／6 fps／10 fps／12 fps／15 fps／30 fps **[15 fps モード]** 0.1 fps／0.2 fps／0.33 fps／0.5 fps／1 fps／2 fps／3 fps／5 fps／6 fps／10 fps／12 fps／15 fps **[50 fps モード]** 0.08 fps／0.17 fps／0.28 fps／0.42 fps／1 fps／2.1 fps／3.1 fps／4.2 fps／5 fps／8.3 fps／12.5 fps／25 fps **[25 fps モード]** 0.08 fps／0.17 fps／0.28 fps／0.42 fps／1 fps／2.1 fps／3.1 fps／4.2 fps／5 fps／8.3 fps／12.5 fps／25 fps **[12.5 fps モード]** 0.08 fps／0.17 fps／0.28 fps／0.42 fps／1 fps／2.1 fps／3.1 fps／4.2 fps／5 fps／8.3 fps／12.5 fps （JPEGとH.265/H.264同時動作時のJPEGフレームレートは制限あり）
スマートコーディング	**GOP（Group of pictures）制御** Off／Low（可変GOP 1s-8s）／Mid（可変GOP 4s-16s）／ Advanced（固定GOP 60s + 1sキーフレーム）／ Frame rate control（可変GOP 4s-16s + frame rate control） ※Advanced、Frame rate controlは、H.265のみ対応 **スマートVIQS** On(High)／On(Low)／Off **スマートＰピクチャ制御** On／Off
音声圧縮方式	G.726（ADPCM）：16 kbps／32 kbps G.711：64 kbps AAC-LC※4：64 kbps／96 kbps／128 kbps
配信量制御	制限なし／64 kbps／128 kbps／256 kbps／384 kbps／512 kbps／768 kbps／1024 kbps／2048 kbps／4096 kbps／6144 kbps／8192 kbps／10240 kbps／15360 kbps／20480 kbps／25600 kbps／30720 kbps／35840 kbps／40960 kbps／51200 kbps
対応プロトコル	IPv6：TCP／IP、UDP／IP、HTTP、HTTPS、SSL／TLS、SMTP、DNS、NTP、SNMPv1／v2／v3、DHCPv6、RTP、MLD、ICMP、ARP、IEEE 802.1X、DiffServ、LLDP、FTP、SFTP、MQTT IPv4：TCP／IP、UDP／IP、HTTP、HTTPS、SSL／TLS、RTSP、RTP、RTP／RTCP、SMTP、DHCP、DNS、DDNS、NTP、SNMP v1／v2／v3、UPnP、IGMP、ICMP、ARP、IEEE 802.1X、DiffServ、SRTP、LLDP、FTP、SFTP、MQTT
セキュリティ	ユーザー認証、ホスト認証、HTTPS*、動画ファイルの改ざん検出*、FIPS 140-2 level3準拠セキュアエレメント（NXP® EdgeLock® SE050F） ＊ 証明書がプリインストールされています。
対応OS	Microsoft Windows 11 日本語版 Microsoft Windows 10 日本語版
対応ブラウザー※5	Microsoft Edge Firefox Google Chrome™

※4　SD メモリーカードへの録音は、AAC-LC（Advanced Audio Coding - Low Complexity）のみ使用します。
※5　ウェブブラウザーの動作検証情報については、弊社技術情報ウェブサイト＜管理番号 : C0132＞を参照してください。

最大接続数	14*（カメラへ同時接続できるセッション数） ＊条件による
マルチスクリーン※6	同時に16台のカメラの画像を表示（自カメラ含む）
microSDメモリーカード ※7、※8、※9、※10、※11	microSDXCメモリーカード ：64 GB、128 GB、256 GB、512 GB microSDHCメモリーカード ：4 GB、8 GB、16 GB、32 GB microSDメモリーカード ：2 GB
携帯端末／ タブレット端末対応	iPad／iPhone（iOS 8.0以降）、Android™端末

※6 MJPEG／JPEG（静止画更新）のみ対応。
※7 i-PRO 機器専用 microSD メモリーカードの使用を推奨します。
※8 microSD メモリーカードの保存可能枚数／時間（目安）は、弊社技術情報ウェブサイトを参照してください。
JPEG の保存可能枚数：＜管理番号：C0306＞
ストリーム（H.265 または H.264）の保存可能時間：＜管理番号: C0307＞
※9 スピードクラス Class6 以上業務用 microSD メモリーカードを使用してください。
スピードクラス Class10 対応の microSD メモリーカードの場合は、UHS-I（Ultra High Speed-I）対応のカードを使用してください。
※10 microSD メモリーカードの交換周期の目安は、弊社技術情報ウェブサイトの＜管理番号：C0117＞を参照してください。
※11 自動上書き機能を使って microSD メモリーカードに繰り返し録画する場合は、高い信頼性と耐久性を持ったものを使用してください。

●対応規格

電気用品安全法（電安法・PSE）：対象外
電磁的確認（VCCI など）：VCCI（クラス A）
電波法：対象外
電気通信事業法（JATE）：対象外

●機器信頼性

	試験法	試験レベル
静電気	IEC 61000-4-2 準拠	CISPR 35 準拠※
連続性無線周波数電磁界妨害波	IEC 61000-4-3 準拠	CISPR 35 準拠※
電気的ファストトランジェント／バースト	IEC 61000-4-4 準拠	CISPR 35 準拠※
雷サージ(通信線)	IEC 61000-4-5 準拠	CISPR 35 準拠
連続性誘導無線周波数妨害波	IEC 61000-4-6 準拠	CISPR 35 準拠※

※車載モデルは鉄道車両向けとして試験レベル IEC 62236-3-2 に準拠

●別売り

「ネットワークカメラとオプション品の組み合わせ」については、弊社技術情報ウェブサイト（https://i-pro.com/products_and_solutions/ja/surveillance/learning-and-support/knowledge-base/technical-information ＜管理番号：C0501＞）を参照してください。

■ 商標および登録商標について

・Microsoft、WindowsおよびMicrosoft Edgeは、米国Microsoft Corporationの米国およびその他の国における登録商標または商標です。
・iPad、iPhoneは、米国およびその他の国で登録されたApple Inc.の商標です。
・AndroidおよびGoogle ChromeはGoogle LLCの商標です。
・Firefoxは、米国およびその他の国におけるMozilla Foundationの商標です。
・GlobalSignはGMOグローバルサイン株式会社の登録商標です。
・その他、この説明書に記載されている会社名・商品名は、各会社の商標または登録商標です。

■ 付属品

安全に関する重要注意事項 ……1 冊
ビット（六角対辺 6.35 mm T10） ……1 個
型紙 ……1 枚

＜WV-S35302-F2L、WV-S35302-F2L1＞
RJ45 防水コネクター・キャップ ……1 個
防水ラバーA（黒） ……1 個
防水ラバーB（白） ……1 個

＜WV-S32302-F2L、WV-S32302-F2L1＞
簡単キッティング専用ケーブル※1 ……1 本

※1 簡単キッティング専用ケーブルはカメラ本体に装着されています。

■ 外観図（単位：mm）

●WV-X35302-F2LM

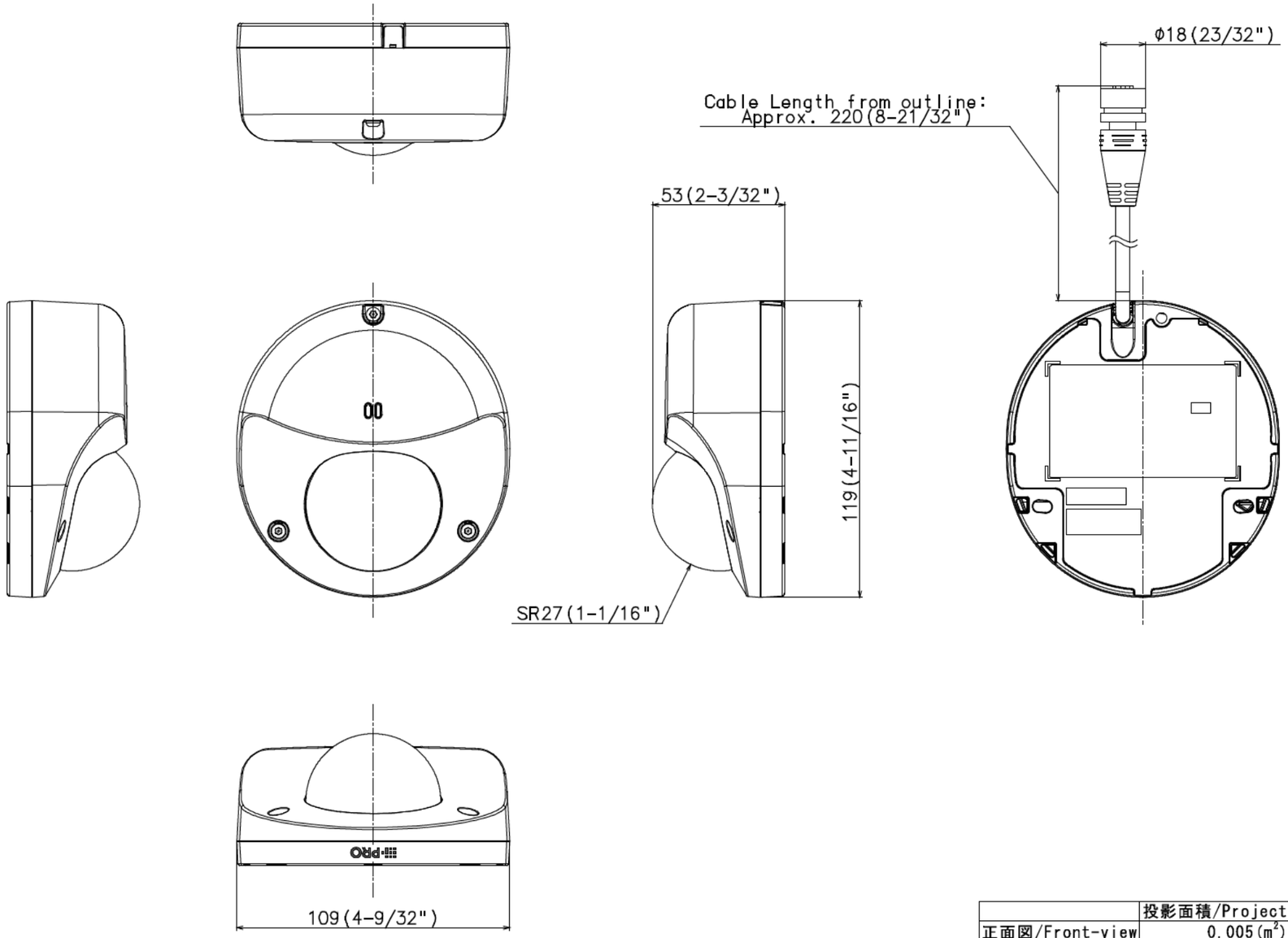

	投影面積/Projected area
正面図/Front-view	0.005(m^2)
側面図/Side-view	0.005(m^2)

Unit:mm

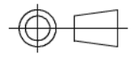

●WV-S35302-F2L, WV-S35302-F2L1

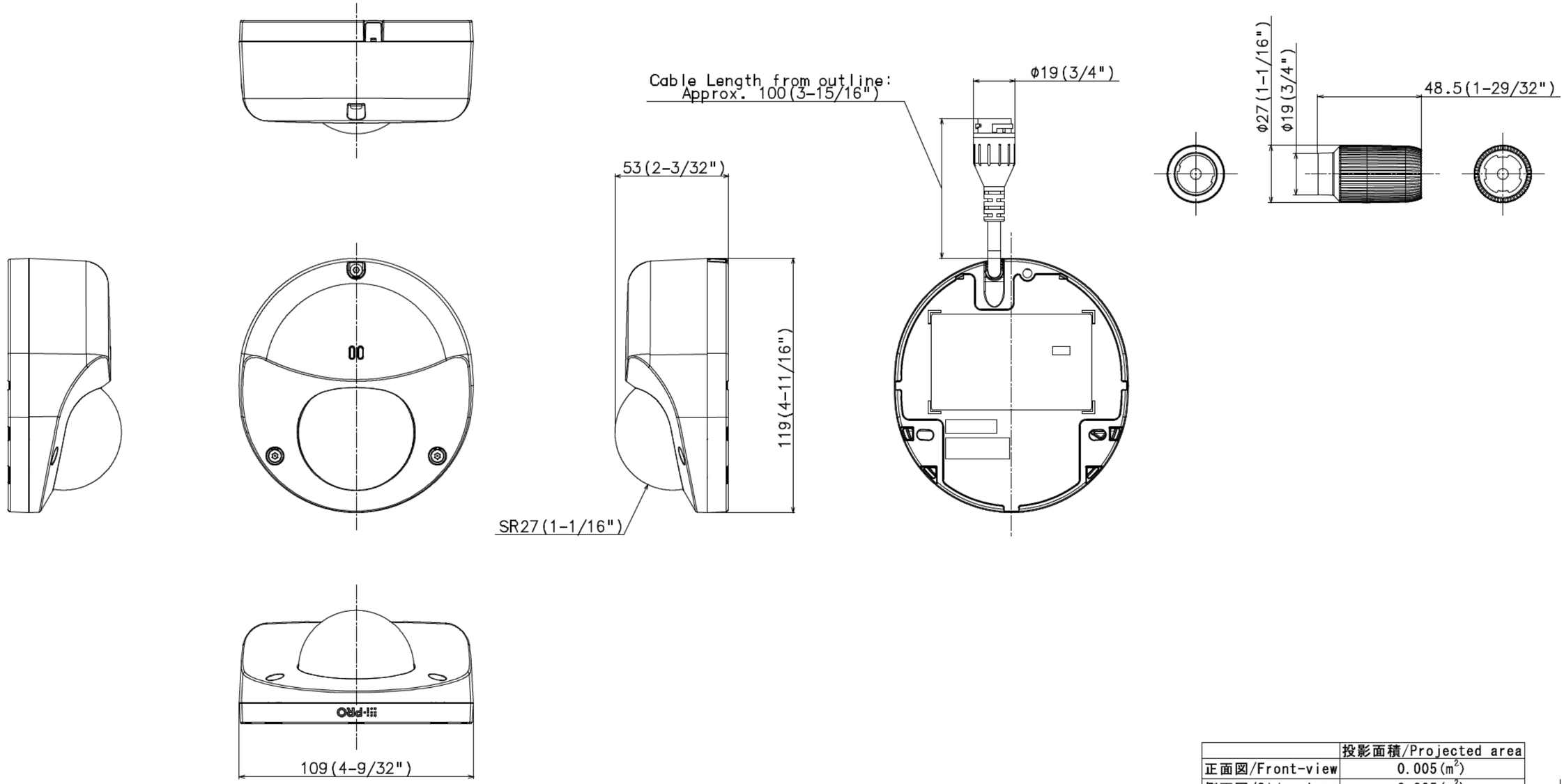

	投影面積/Projected area
正面図/Front-view	0.005(m^2)
側面図/Side-view	0.005(m^2)

Unit:mm

●WV-X35302-F2LM, WV-S35302-F2L, WV-S35302-F2L1

Detail B (2:1)

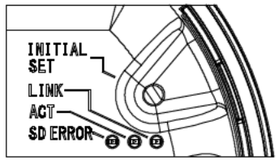

Detail A (2:1)

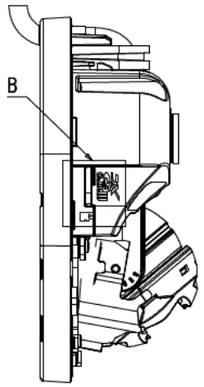

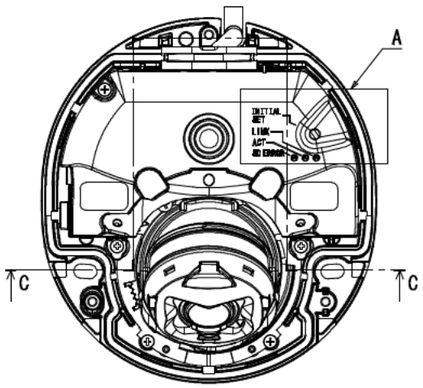

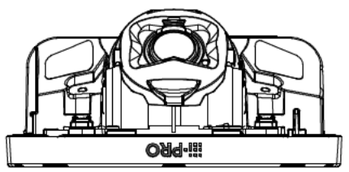

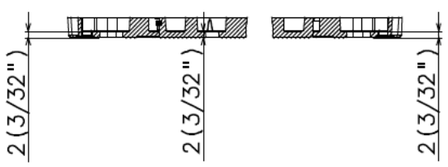

Sec C-C

Without Enclosure

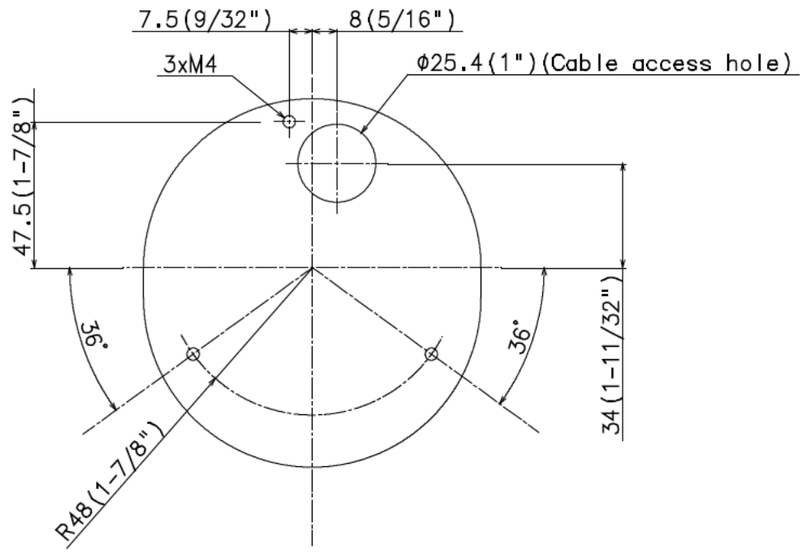

Template for mounting

Unit:mm

●WV-S32302-F2L, WV-S32302-F2L1

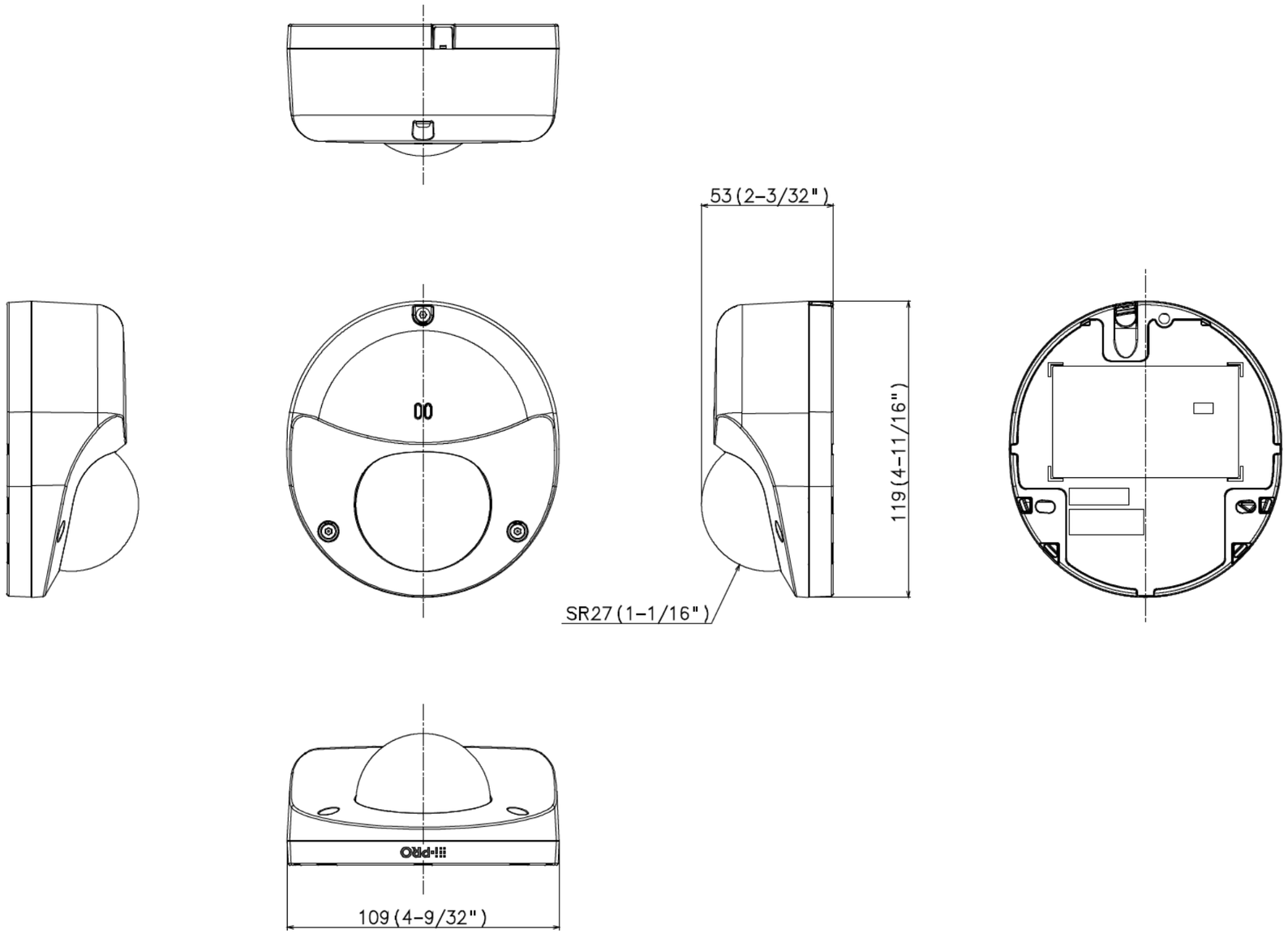

Unit : mm

●WV-S32302-F2L, WV-S32302-F2L1

Detail B (2:1)

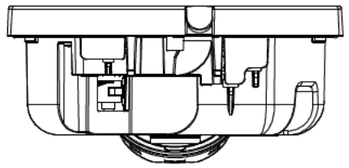

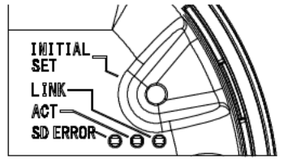

Detail A (2:1)

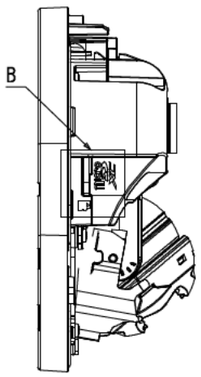

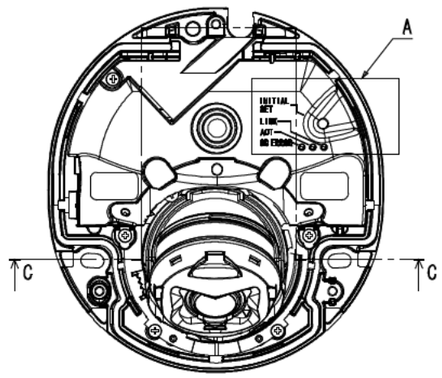

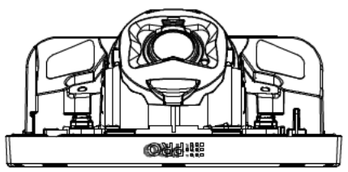

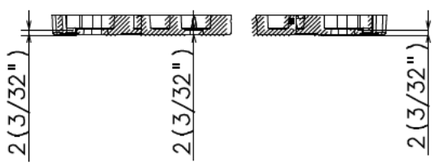

Sec C-C

Without Enclosure

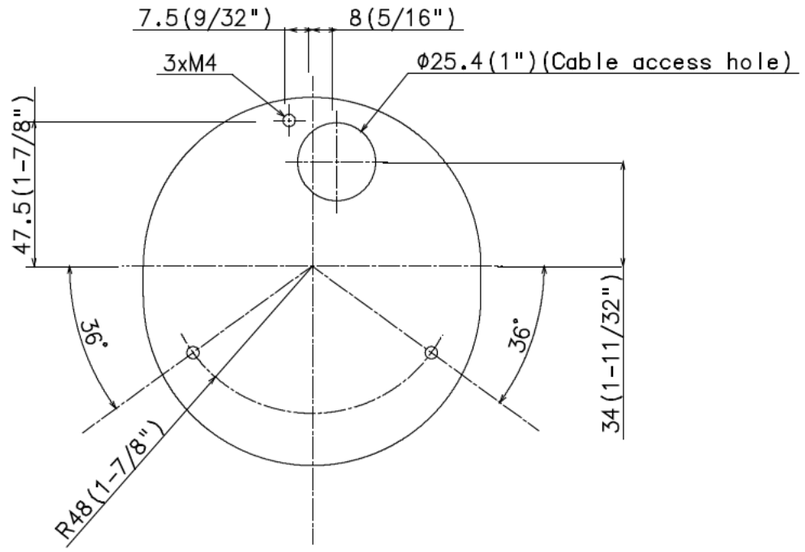

Template for mounting

Unit:mm

金具との組み合わせ例
Example of combination with bracket

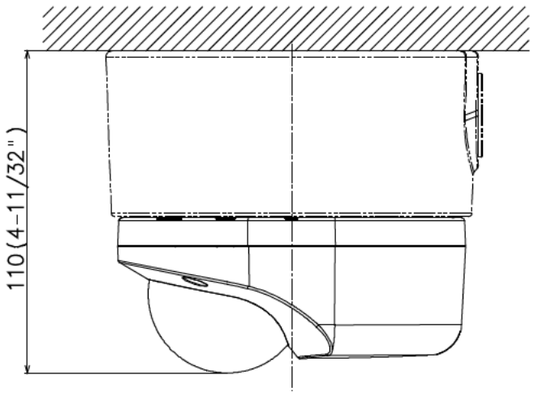

Attach to WV-QJB502A-*

	投影面積/Projected area
側面図/Side-view	0.012(m^2)

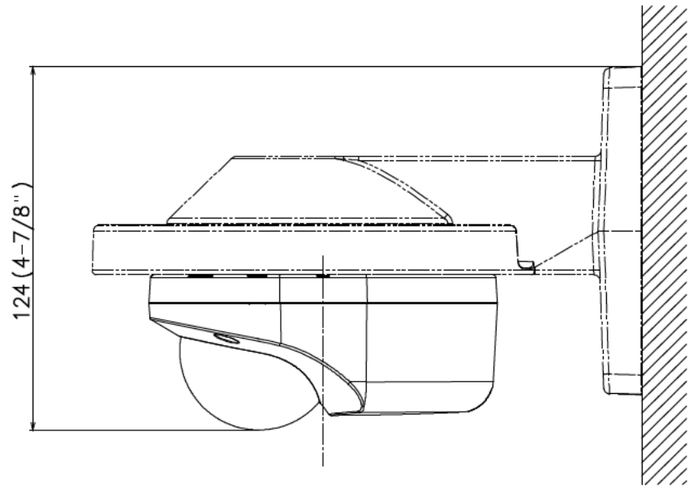

Attach to WV-QWL500-**

	投影面積/Projected area
側面図/Side-view	0.013(m^2)

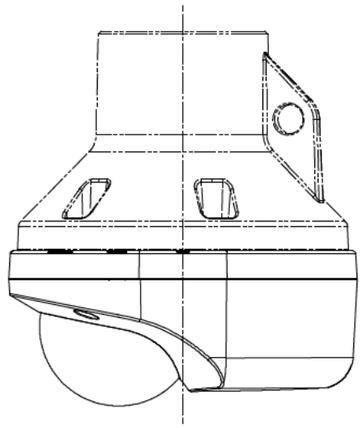

Attach to WV-QCL100-*

Unit:mm

お問合せ・お見積りのご依頼

映像音響・防犯カメラ等の直営 ECショップ

i-1 FACTORY

お問合せフォーム

URL： https://www.s-map.co.jp/store/
TEL： 06-4860-6056　FAX：06-6384-0532